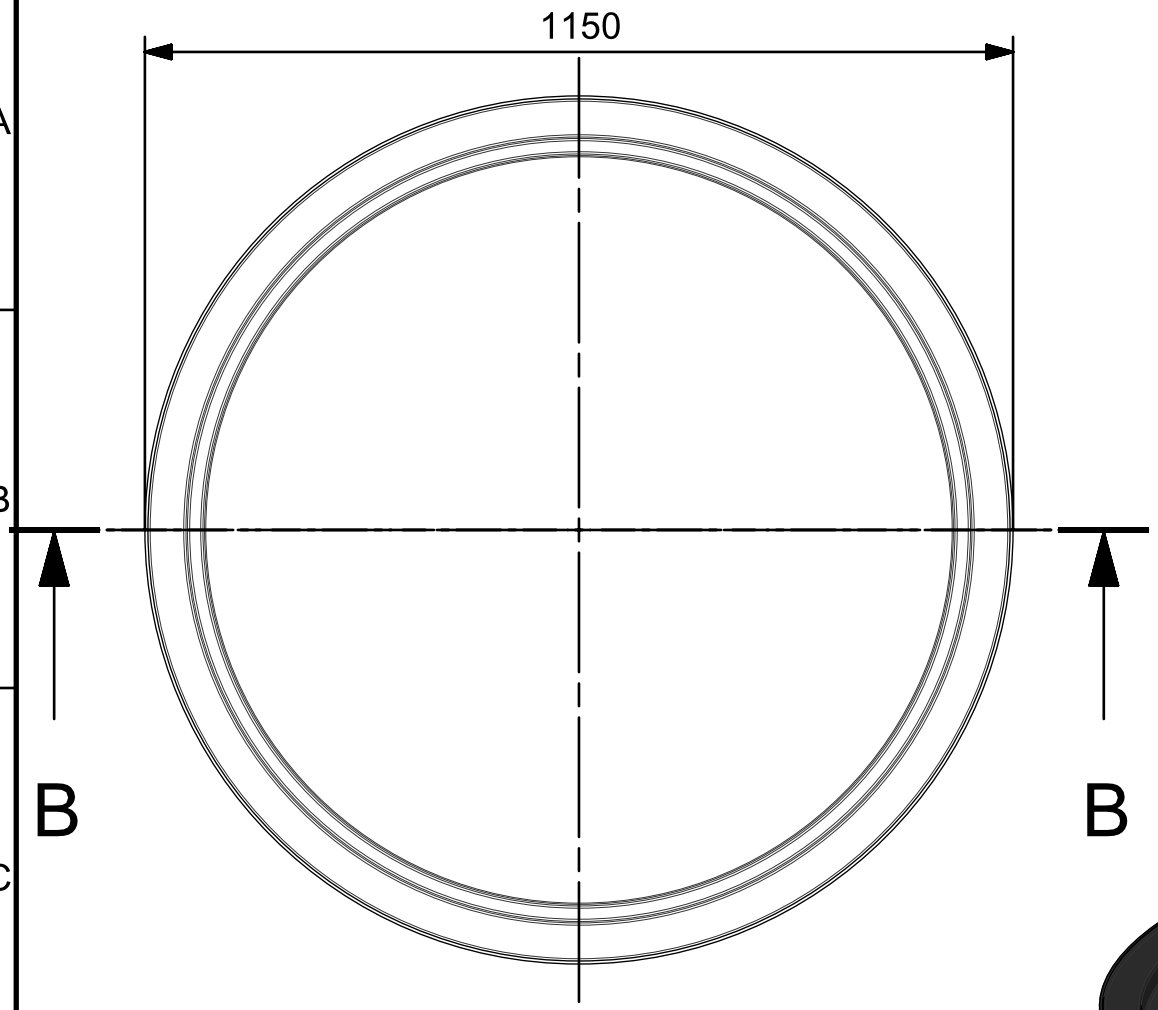

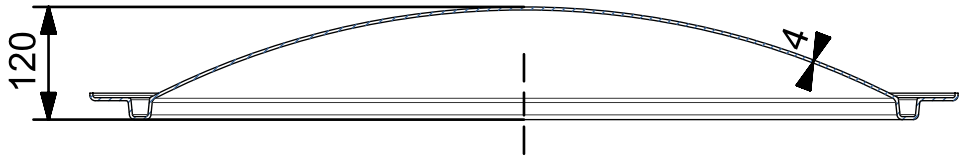

SECTION B-B

A4